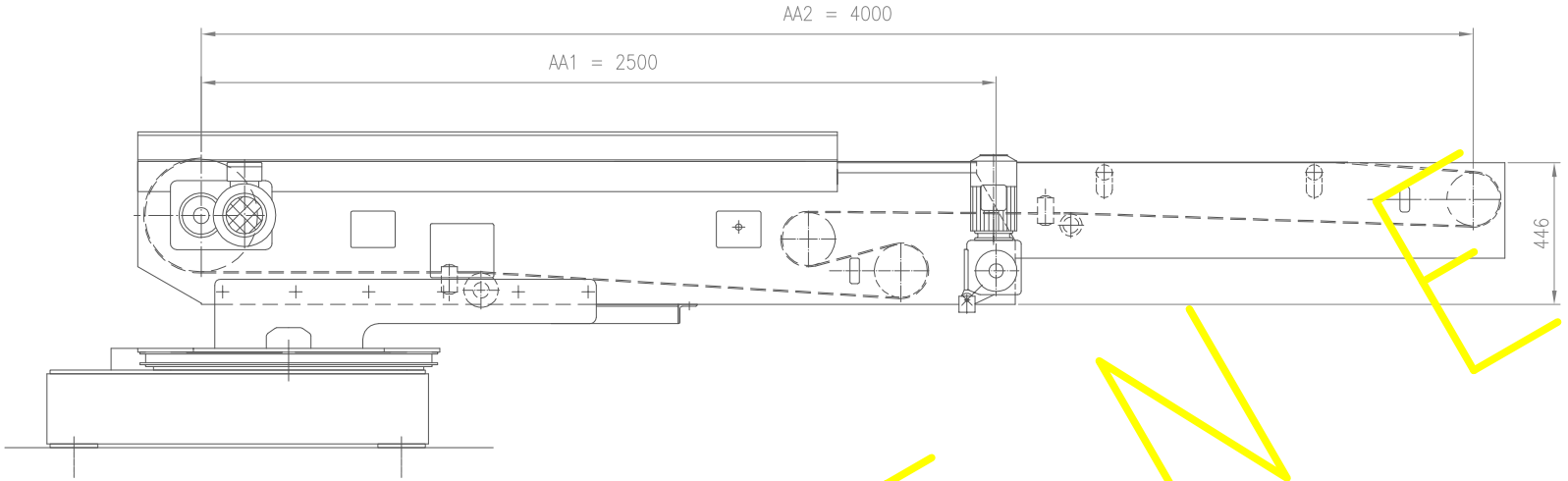

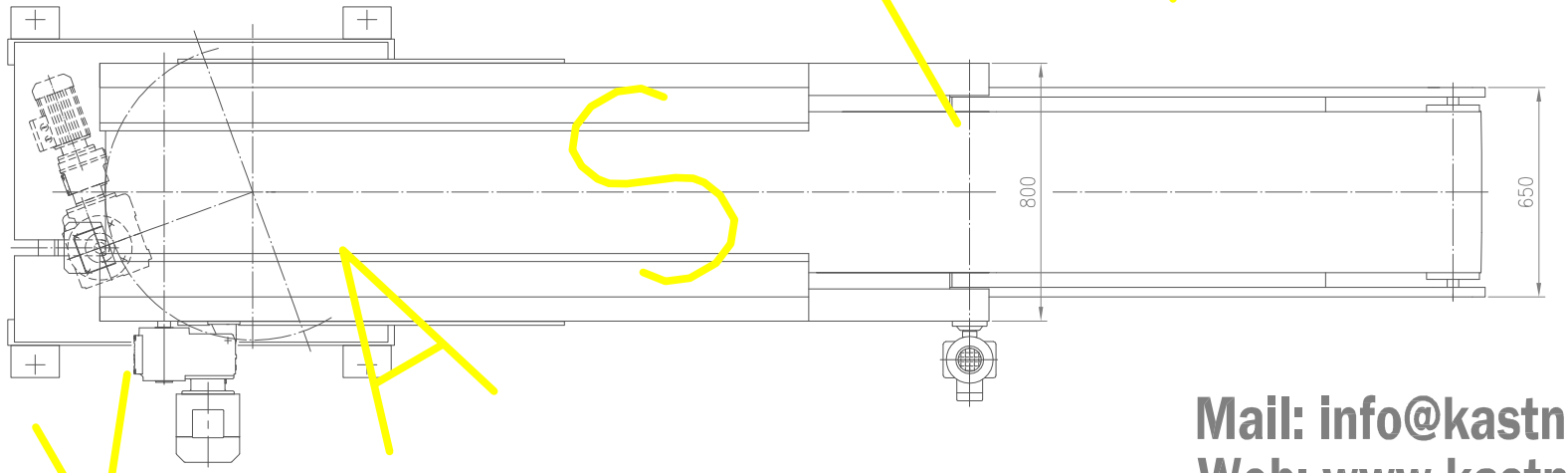

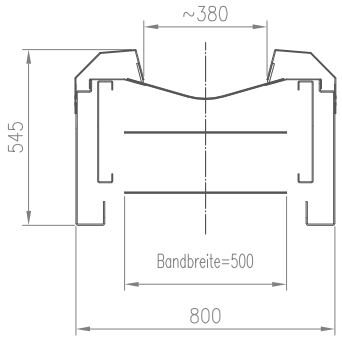

Bandquerschnitt

KASTNER

Mail: info@kastner-metall.de
Web: www.kastner-metall.com

Maßliche und technische Änderungen vorbehalten.

Diese Zeichnung darf ohne unsere Genehmigung weder vervielfältigt, noch dritten Personen, insbesondere Konkurrenzfirmen zugänglich gemacht werden. Schutzvermerk nach DIN 34 beachten.

Weitergabe sowie Vervielfältigung dieser Unterlage, Verwertung und Mitteilung ihres Inhalts nicht gestattet, soweit nicht ausdrücklich zugestanden. Zuwiderhandlungen verpflichten zu Schadenersatz. Alle Rechte für den Fall der Patenterteilung oder Gebrauchsmuster-Eintragung vorbehalten.

	Datum	Name
Gezeichn.		
Geprüft		

Toleranzen/Freimaße ISO 2768 mittel

Gesamtgewicht:

Bezeichnung:

Teleskopmuldenförderband

TMF 500; AA1=2500; AA2=4000
motorisch um ±90° schwenkbar

Auftrag-Nr.:

Maßstab: 1:1

Ersatz für: vom:
Ersetzt durch: vom:

KASTNER
Metallverarbeitung
Arnoldsreuth 14 / 95704 Pullenreuth
Telefon 09234/9911-10
Telefax 09234/9911-11

Zeichnung-Nr.:
02036.03.08